+7(495)798-36-37
+7(963)714-40-19
rexfaber.ru
info@rexfaber.ru

Паспорт

Самоуплотняющиеся фитинги R-6 и R-8/10

R-6 **R-8/10**

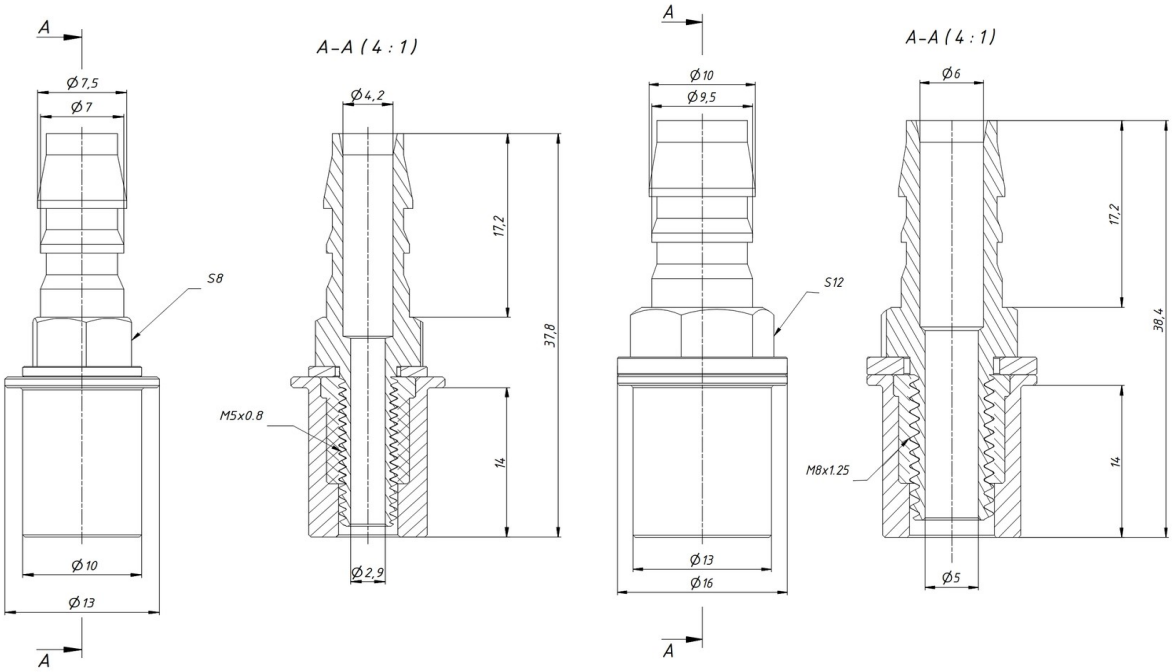

+7(495)798-36-37
+7(963)714-40-19
rexfaber.ru
info@rexfaber.ru

Самоуплотняющиеся фитинги R-6 и R-8/10 предназначены для соединения с канализационной трубой капиллярной трубки диаметром 6 мм и 8/10 мм.

Самоуплотняющиеся фитинги R-6 и R-8/10 для дренажной системы кондиционера являются главным связующим звеном и позволяет создать герметичную систему, способную безотказно служить на протяжении многих лет.

Самоуплотняющиеся фитинги - надежное и быстрое решение при монтаже

Технические характеристики R-6:

Кол-во входных отверстий.....1 — Ø6 мм
Размер.....37мм*8 мм
Масса.....8 гр
Артикул.....ACC00919/205
Материал.....латунь, резина
Производитель.....REXFABER (Россия)

Технические характеристики R-8/10:

Кол-во входных отверстий.....1 — Ø8/10 мм
Размер.....37мм*12 мм
Масса.....18 гр
Артикул.....ACC00920/215
Материал.....латунь, резина
Производитель.....REXFABER (Россия)

Сведения о продаже.

Название и адрес торгующей организации: ООО "Лунда", ИНН 7705674361, 119435, город Москва, Саввинская наб, д. 15

Самоуплотняющиеся фитинги R-6 - 10 шт.

Дата продажи: 21.11.2023

ФИО/подпись продавца: _____ М.П.